ダンロップ杯中学1年生大会　静岡清水代表選手選考会

令和2年12月5日
有度山テニスコート

男子の部（午前の部）

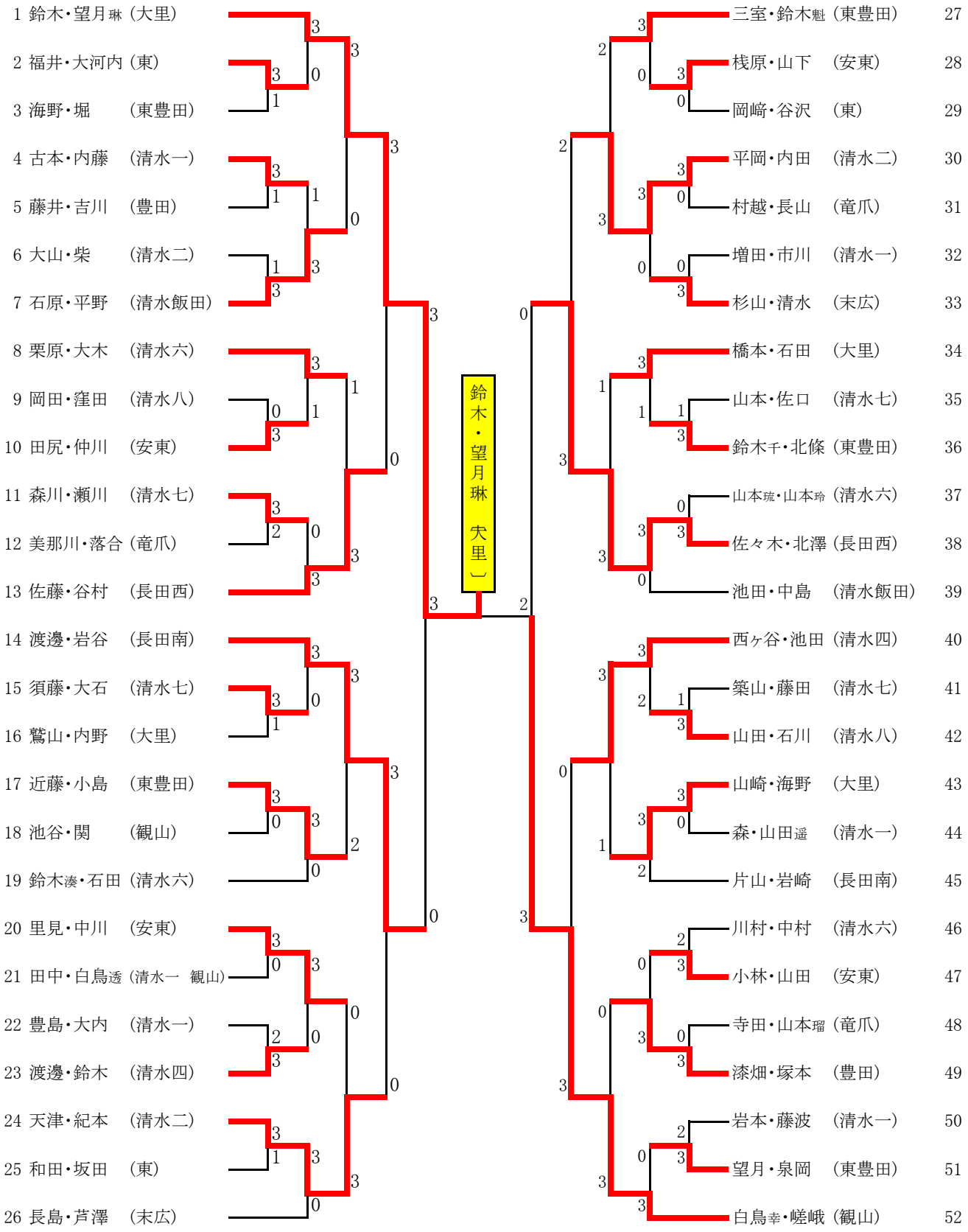

〔3位決定戦〕

14 渡邊・岩谷　（長田南）　3　0　佐々木・北澤（長田西）　38

男子の部（午後の部）

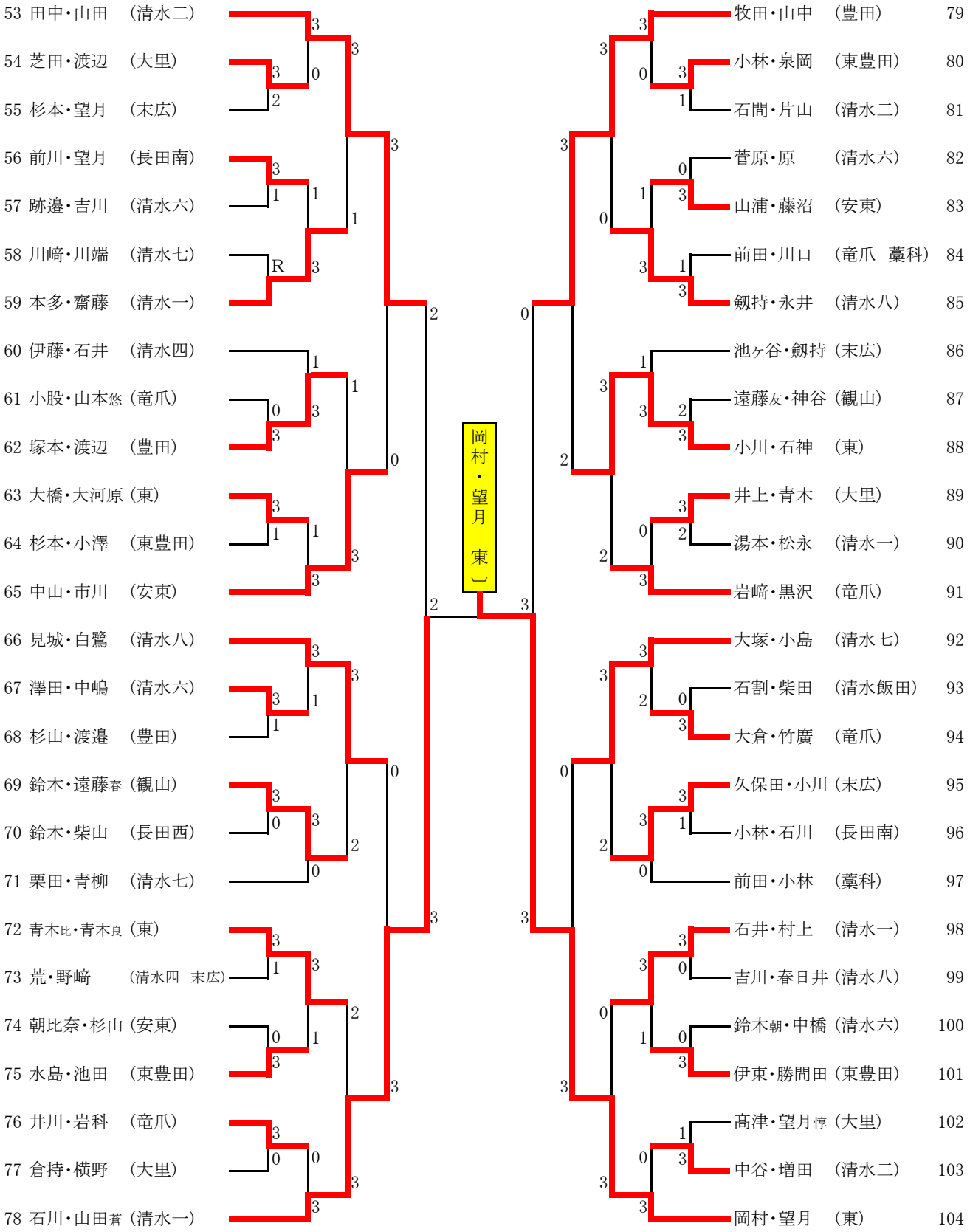

〔3位決定戦〕

53 田中・山田 （清水二） 3 0 牧田・山中 （豊田） 79